СК21.2685.01-01

Ra 3,2 (√)

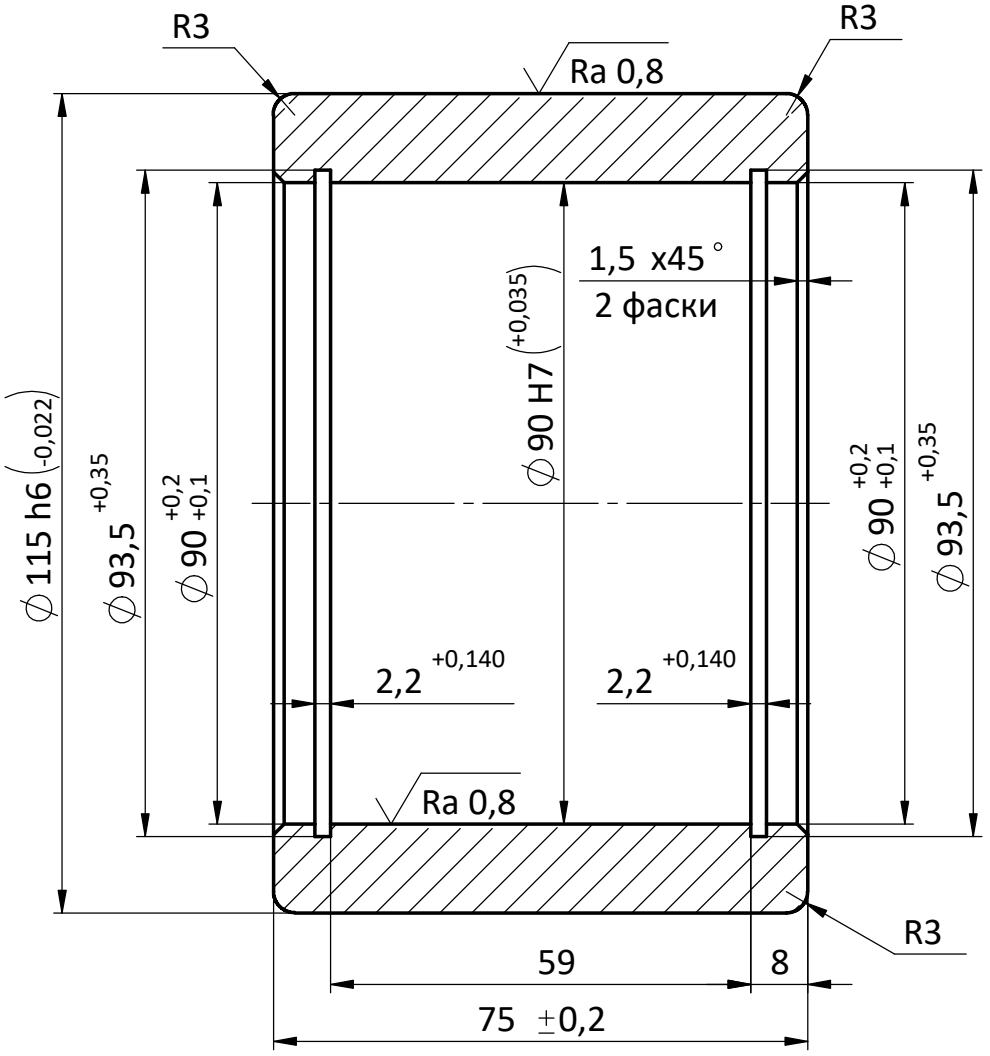

1.HRC 58...60.
2.Материал-заменитель: сталь 9Х1; сталь 9Х2.

Изм.	Лист	№ докум.	Подп.	Дата	СК21.2685.01-01		
Разраб.		Канарский			Ролик опорный	Лит.	Масса: 2.35 / Масштаб: 1:1
Пров.						Лист 1	Листов 1
Т. контр.							
Н. контр.					90ХФ ГОСТ 4543-71	ООО "Модуль-Украина"	
Утв.							

Перв. примен. | Справ. № | Подп. и дата | Инв. № дубл. | Взам. инв. № | Подп. и дата | Инв. № подл.

Копировал | Формат А4